QUADRO DE CARGAS

CD	CIRC.	ILUMINAÇÃO	TOMADAS		CARGA	TENSÃO	CORRENTE	CONDUTOR	DISJUNTOR	FASE
	Nº	(W)	100W	ESP.(W)	(W)	(V)	(A)	(mm²)	(A)	R - S - T
CD - 01	01	848	-	-	848	220	3,85	3x1.5	1X10	R
	02	1512	-	-	1512	220	6,87	3x1.5	1X10	R
	03	-	17	-	1700	220	7,73	3x2.5	1X16	S
	04	-	20	-	2000	220	9,09	3x2.5	1X16	S
	05	-	16	-	1600	220	7,27	3x2.5	1X16	T
	06	-	-	1500	1500	220	6,82	3x2.5	1X16	T
	07	-	20	-	2000	220	9,09	3x2.5	1X16	R
	08	-	21	-	2100	220	9,55	3x2.5	1X16	R
	AC01	-	-	1500	1500	220	6,82	3x2.5	1X20	S
	AC02	-	-	1500	1500	220	6,82	3x2.5	1X20	S
	AC03	-	-	1500	1500	220	6,82	3x2.5	1X20	T
	AC04	-	-	2400	2400	220	10,91	3x2.5	1X20	T
	AC05	-	-	1500	1500	220	6,82	3x2.5	1X20	R
	AC06	-	-	2400	2400	220	10,91	3x2.5	1X20	R
	AC07	-	-	1500	1500	220	6,82	3x2.5	1X20	S
	AC08	-	-	1500	1500	220	6,82	3x2.5	1X20	S
	Res	-	-	-	-	-	-	-	-	-
	TOTAL GERAL				27060	220/380	123,00	-	-	R-6484W S-7480W T-6040W
	CARGA DEMANDADA				20004	220/380	30,31	5x10.0	3X40	-

ALIMENTADOR QUADRO MEDIDOR- CABO SEMI RÍGIDO (7 PERNAS) =
(FFF)10.0mm²+(N)10.0mm²+(T) 1#10.0mm² - DISJUNTOR 3X50A

SIMBOLOGIA PRÉDIO NOVO

SIMBOLOGIA PRÉDIO NOVO	ALTURA PONTOS
LÂMPADA FLUORESCENTE COMPACTA - 26W	LAJE
LÂMPADA FLUORESCENTE 2X40W	LAJE
LÂMPADA FLUORESCENTE COMPACTA NA PAREDE	H = 2,80
RELÉ FOTOELÉTRICO	
INTERRUPTOR DE PRESSÃO(BOTÃO DA CAMPAINHA)	H = 1,20M
INTERRUPTOR SIMPLES	H = 1,20M
INTERRUPTOR DUPLO	H = 1,20M
INTERRUPTOR TRIPLO	H = 1,20M
INTERRUPTOR HOTEL	H = 1,20M
INTERRUPTOR DUPLO-COM HOTEL	H = 1,20M
TOMADA BAIXA	H= 0,30M
TOMADA ALTA	H= 1,20M
TOMADA ESPECIAL	H=INDICADA
TOMADA ESPECIAL	SOBRE A LAJE
TOMADA ESPECIAL PARA DADOS	H= 0,30M
ED ELÉTRICA DIFERENCIADA	--
PONTO DE TELEFONE	H= 0,30M
PONTO DE TELEFONE RAMAL	H= 0,30M
PONTO DE ANTENA DE TV	H= 2,10
VENTILADOR DE TETO	FORRO
VENTILADOR DE PAREDE	H = 2,10M
CD - CENTRO DE DISTRIBUIÇÃO	H = 1,50M
QUADRO MEDIDOR	--
N.F.T. NEUTRO, FASE, RETORNO E TERRA	--
EXAUSTÃO	LAJE
PAINÉL	--

DIAGRAMA UNIFILAR - SEM ESCALA

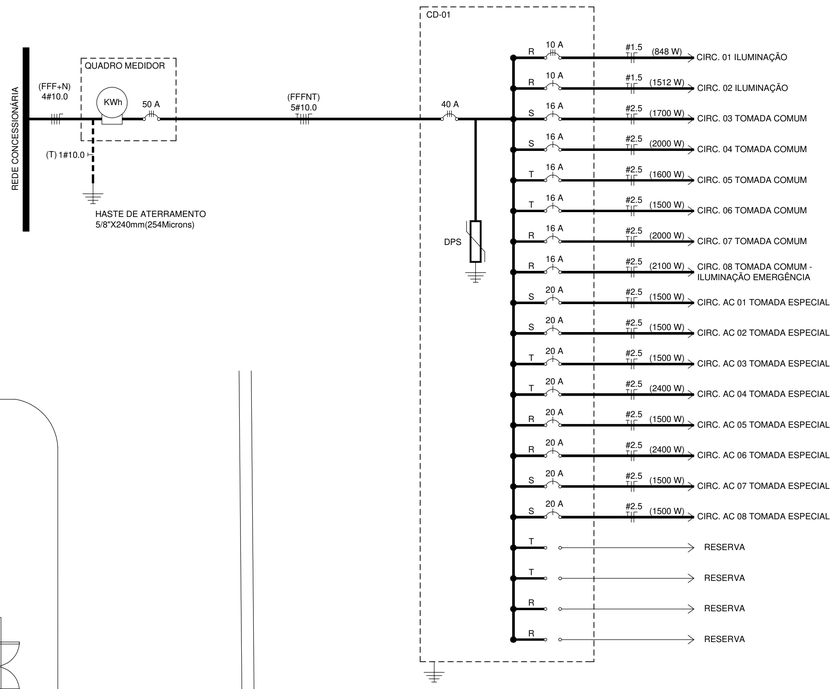

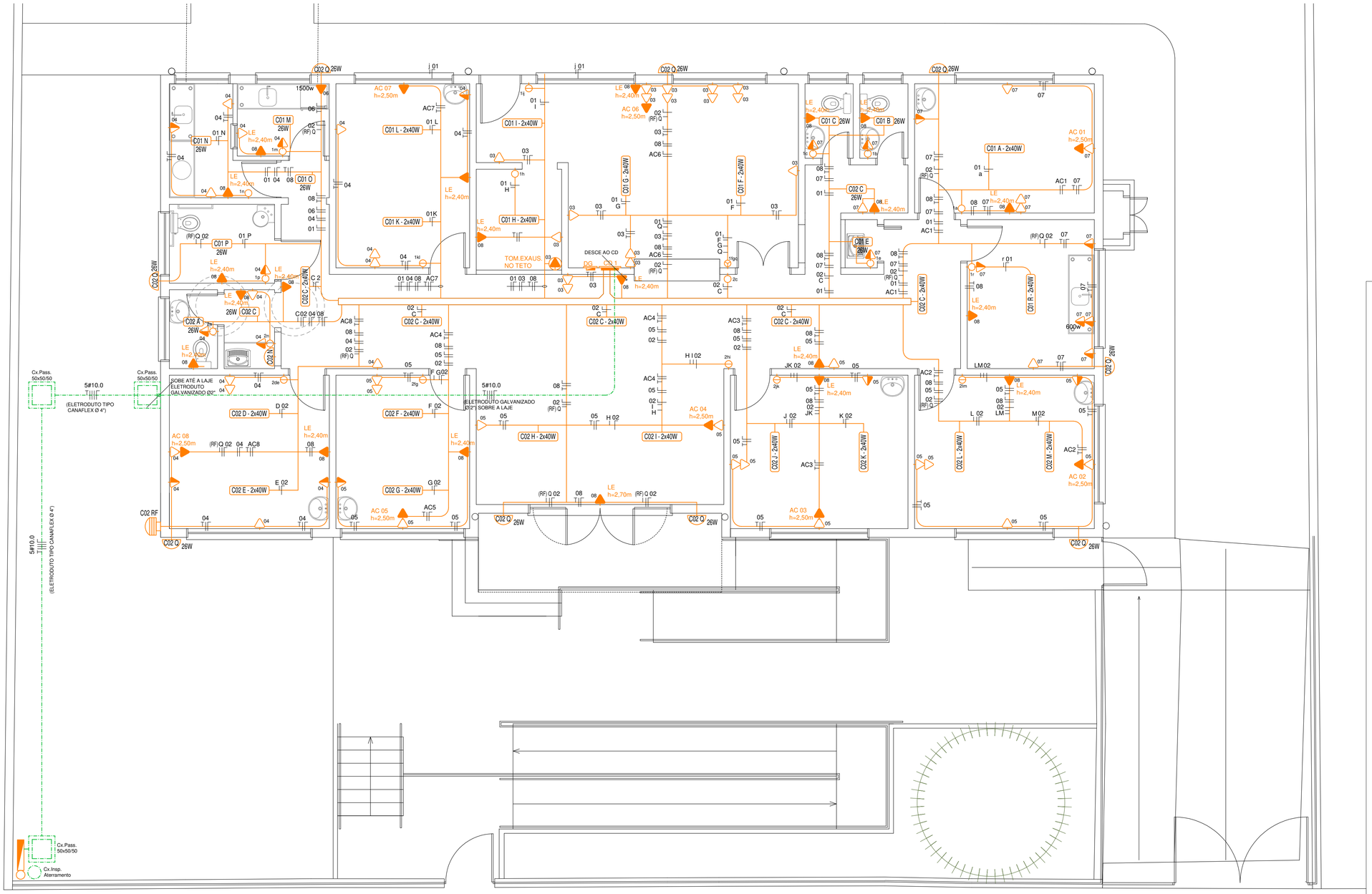

Prefeitura de
Sapucaia do Sul
Secretaria Municipal de Planejamento Urbano e Habitação
Diretoria de Projetos

PLANEJAMENTO

LUÍS ROGÉRIO LINK Prefeito | **ARLÊNIO DA SILVA** Vice-Prefeito | **BERNADETE KONZEN** Secretária da SMPUH

TÍTULO: **UNIDADE DE ATENÇÃO ESPECIALIZADA EM SAÚDE - TUBERCULOSE**

ENDEREÇO DA OBRA: Rua Castro Alves, 162 - Bairro Santa Catarina- Sapucaia do Sul

CONTEÚDO: INSTALAÇÕES ELÉTRICAS

DATA: MAIO 18

COLABORAÇÃO PROJETO: RODRIGO SERAFIM

ÁREA: 234,33m²

ESCALA: 1:50

PRANCHA: **E01**

Arq. Karen S. Arizio Yokoda
Cau RS A35819-3