Legenda de condutos - TERREO
Água fria
Água fria (Reúso)
Alimentação

Legenda das indicações - TÉRREO
TJ Torneira de Jardim com joelho 90° - 25 mm x 3/4"

PLANTA - HIDRÁULICO - TÉRREO
ESC. 1/75

LAVATÓRIO DE BANCADA

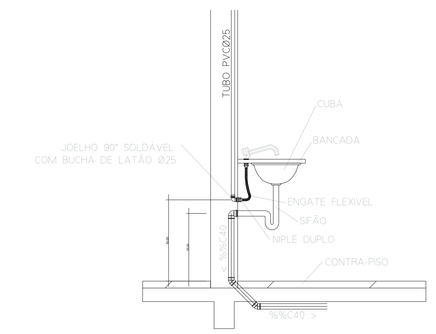

VISTA LATERAL
DA LIGAÇÃO
DE ÁGUA/ESGOTO
Sem Escala

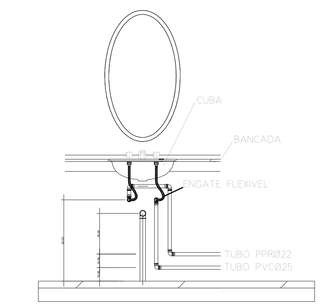

VISTA FRONTAL
DA LIGAÇÃO
DE ÁGUA/ESGOTO
Sem Escala

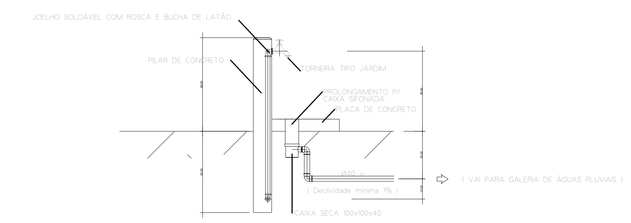

VISTA LATERAL
PONTO DE ÁGUA EXTERNO
Sem Escala

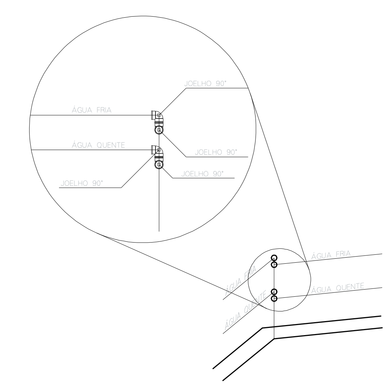

OBS.: UTILIZAR DOIS JOELHOS 90° SEMPRE QUE O ÂNGULO ENTRE AS PAREDE FOR DIFERENTE DE 45° e 90°.

DETALHE PARA CANTOS DE PAREDE
Escala 1/25

UBS GREISS - Rua Lions Clube esq. rua WaldemarJ. Hickmann - Bairro Boa Vista - Sapucaia do Sul

Revisão	Data	Descrição	Responsável: Ana Paula Massochin
01	15/02/2025	A prancha foi alterada para adequar as instalações no terreno onde o prédio foi implantado e em consequência do prédio ter sido rebatido. Realizadas alterações na parte externa das instalações de água e relocado o hidrômetro e a entrada de água no prédio e a localização do reservatório de reuso de água.	

PROJETO HIDROSSANITÁRIO

PROJETO HIDROSSANITÁRIO	CONTRATADO Talita Henrique Pereira Fonseca Endereço: Rua Neiaio, N°21 Vila Nova Tama - MG	SECRETARIA SECRETARIA DE ATENÇÃO PRIMÁRIA A SAÚDE OBRA: CONSTRUÇÃO DE IMÓVEL COMERCIAL	1
Contratado. CREA-MG 2844643/D	Telefone: CEL.: (35) 9 9879-0332 Email: eng.talitahenrique@gmail.com	PROJETO UBS PORTE 3	Número Cliente 79/2024

	PRO	VERIF	APROV	UNIDADE: (EXCETO INDICADO)	REFERÊNCIA: (1°DIEDRO)
DATA	15/10/2024	15/10/2024		cm	
NOME				TITULO	
VISTO				PLANTA HIDRÁULICO TÉRREO, NOTAS, LEGENDAS.	

HIDR	ESCALA: INDICADAS NO DESENHO	DESENHO NÚMERO: 00001	MÓD.: HIDR	REVISÃO: 00	FOLHA: 01/07	